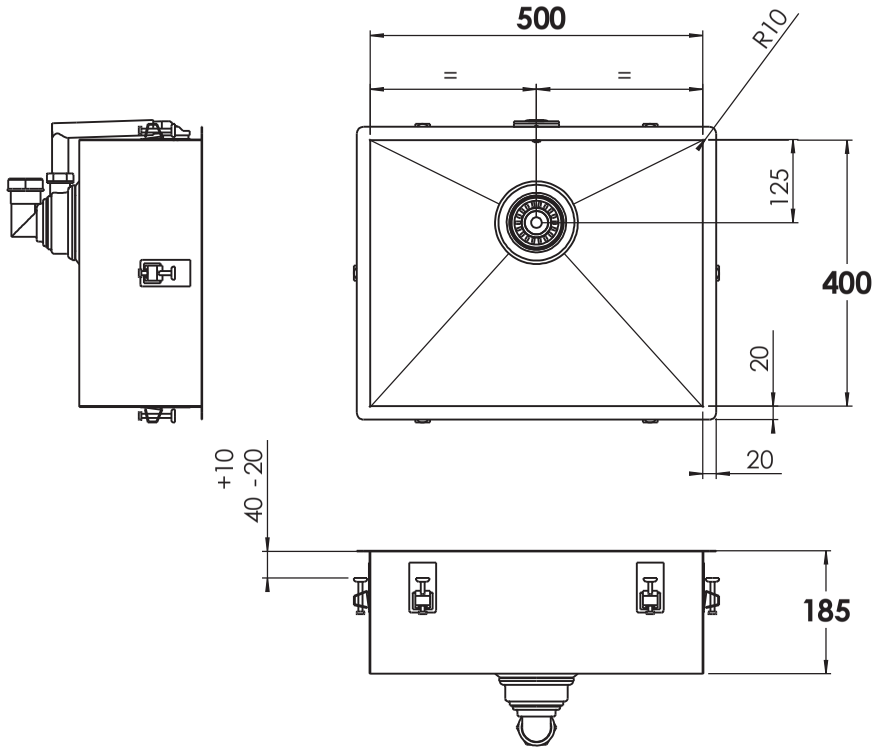

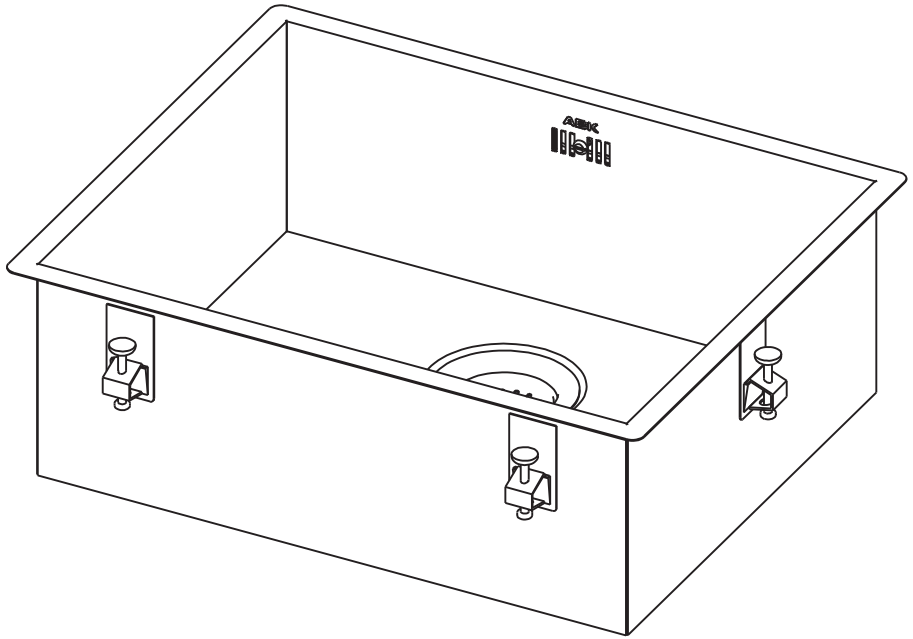

BARONGA 50 VI KS01050014

Referentie: (abk05276-tek.01) / (23-08-'05 CL)

Materiaal : RVS Geborsteld / Toleranties : Plaatwerk ± 1 mm , Gelaste constructies ± 2 mm

ABK
I n n o V e n t